eLEARN

CRUISE-CONTROL

CRUISE-CONTROL BESCHREIBUNG

Die "Cruise Control"-Funktion - konstante Geschwindigkeitsregelung - ermöglicht das Fahren mit ständig konstanter Geschwindigkeit, ohne das Gaspedal zu betätigen.

Die von der Motorelektronik gesteuerte Funktion wird durch den Cruise-Control-Hebel links neben dem Lenkrad unterhalb des Lenksäulenschalters bedient.

Durch Drehen des Rändelrings (ON) wird die Funktion eingeschaltet.

Wenn eine Geschwindigkeit eingestellt wird (SET +, SET -), so bleibt diese gespeichert und kann jederzeit wieder aufgerufen werden (RCL).

Die Funktion wird automatisch deaktiviert bei:

- Betätigung des Bremspedals,
- Drehen des Rändelrings auf OFF,
- Abstellen des Motors,

In diesen Fällen bleibt die zuletzt gewählte Geschwindigkeit gespeichert und kann durch Drücken der RCL-Taste wieder aufgerufen werden.

Das System schaltet sich auch bei einer Fahrzeuggeschwindigkeit unter der zulässigen Mindestgeschwindigkeit ab (ca. 30 km/h).

Bei eingeschaltetem System leuchtet die entsprechende Kontrollleuchte in der Instrumententafel durch Ansteuerung von der Cruise-Control-Elektronik auf.

CRUISE-CONTROL FUNKTIONSBESCHREIBUNG

Der Befehl zum Einschalten des Cruise-Control-Systems kommt von der Vorrichtung H007, die mit der Motorelektronik M010 an den Pins 3, 4, 7 und 8 sowie mit der ABS-Elektronik M060 an den Pins 11 und 12 kommuniziert. An Pin 2 erhält H007 das Signal vom Bremspedalschalter I030, das auch an die Motorelektronik M010 angelegt wird. Diese Strategie sieht vor, dass das Cruise-Control-System abgeschaltet wird, sobald das Bremspedal gedrückt wird.

An Pin 5 von H007 steht das Signal für das eingeschaltete Standlicht an, das vom Bedienfeld H090, Pin 12 des Steckers C, geliefert wird.

Die Kontrollleuchte für das eingeschaltete Cruise-Control befindet sich in der Instrumententafel E050. Es handelt sich um eine intelligente Kontrollleuchte, die "hinter dem Schlüssel" an Pin 12 des Steckers D von E050 versorgt wird und sich einschaltet, wenn die Motorelektronik M010 an Pin 23 des Steckers A ein Massesignal anlegt.

Im Verteiler unter dem Armaturenbrett B002 befinden sich folgende Sicherungen:

- F24: Schutz Stromversorgung eingeschaltetes Standlicht,
- F27: Schutz Stromversorgung "hinter dem Schlüssel" für den Bremspedalschalter I030,
- F37: Schutz der Stromversorgung "hinter dem Schlüssel" für die Cruise-Control-Kontrollleuchte in der Instrumententafel E050

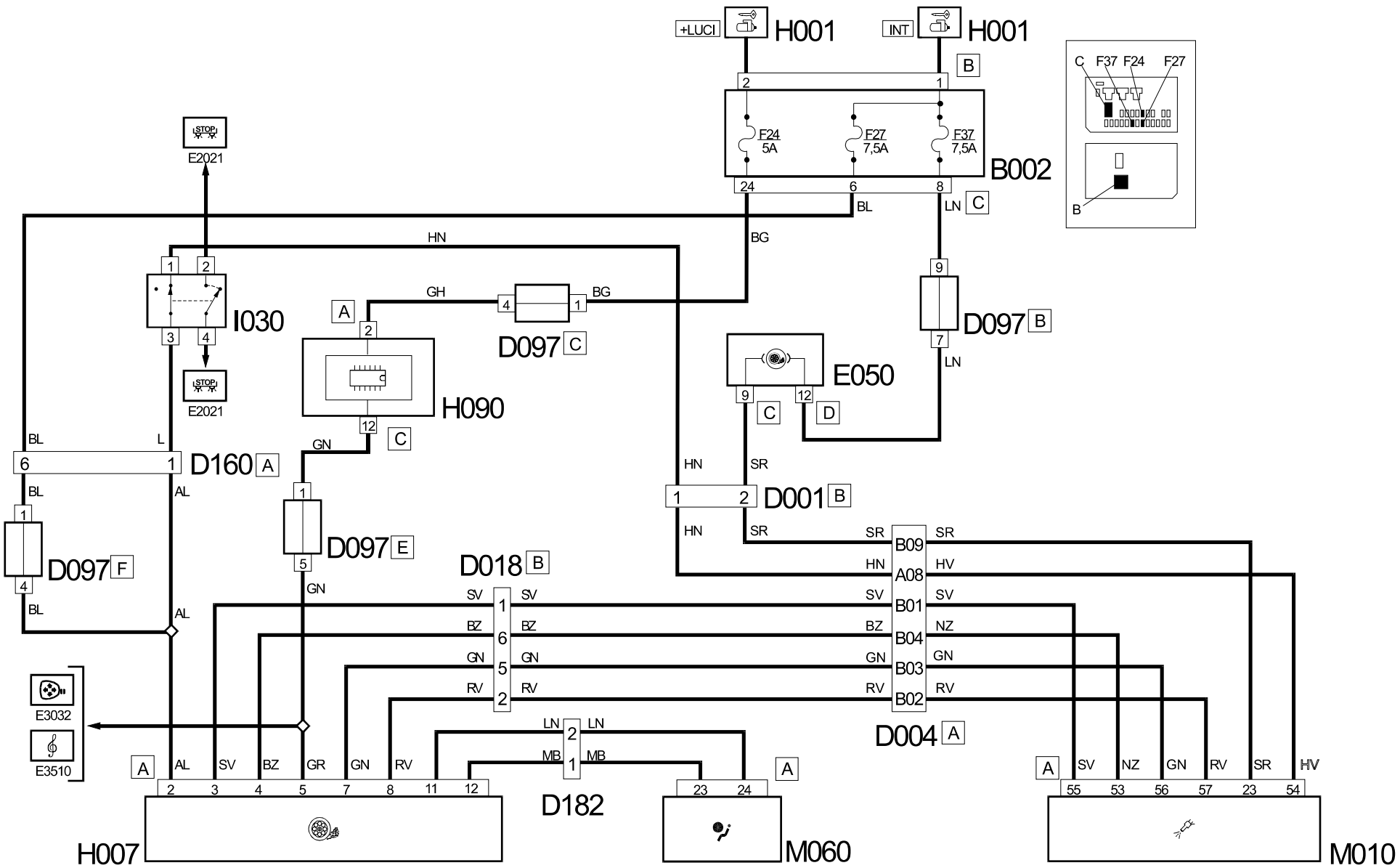

+LUCI
H001
INT
H001
B
2
1
F24
5A
F27
7,5A
F37
7,5A
B002
24
6
8
BL
LN
C
C
F37
F24
F27
B
E2021
HN
BG
I030
GH
BG
A
D097
C
D097
B
E050
LN
H090
C
D
BL
L
D160
A
GN
HN
SR
D001
B
BL
AL
D097
E
D097
F
HN
SR
SR
B09
SR
HN
A08
HV
D018
B
GN
SV
SV
SV
B01
SV
BZ
BZ
BZ
B04
NZ
GN
GN
GN
B03
GN
RV
RV
RV
B02
RV
E3032
E3510
LN
LN
MB
MB
D004
A
A
AL
SV
BZ
GR
GN
RV
A
A
SV
NZ
GN
RV
SR
HV
D182
H007
M060
M010

CRUISE-CONTROL EINBAULAGE BAUTEILE

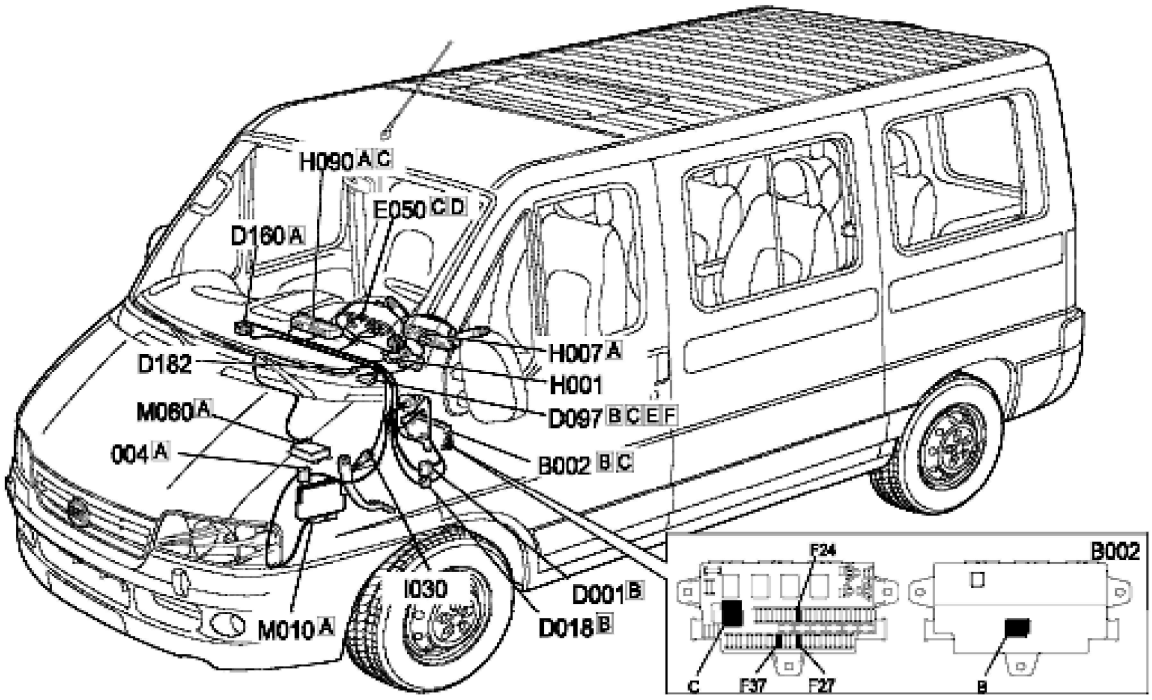

Bauteil-Nr.	Bezeichnung	Bezug zur Baugruppe
B002	VERTEILER UNTER DEM ARMATURENBRETT	-
C015	MASSEANSCHLUSS ARMATURENBRETT FAHRERSEITE	-
D001	VERBINDUNG VORNE/ARMATURENBRETT	-
D004	VERBINDUNG VORNE / MOTOR	-
D018	VERBINDUNG VORNE/ZUSATZARMATURENBRETT	-
D097	KURZSCHLUSSVERBINDUNG	-
D160	VERBINDUNG ARMATURENBRETT/ZUSATZARMATURENBRETT	-
D182	VERBINDUNG ZUSATZARMATURENBRETT / AIRBAG	-
E050	INSTRUMENTENTAFEL	
H090	SCHALTERBEDIENGRUPPE	
I030	BREMSPEDALSCHALTER	-
M010	MOTORELEKTRONIK	-
M060	AIRBAG-ELEKTRONIK	-
		-